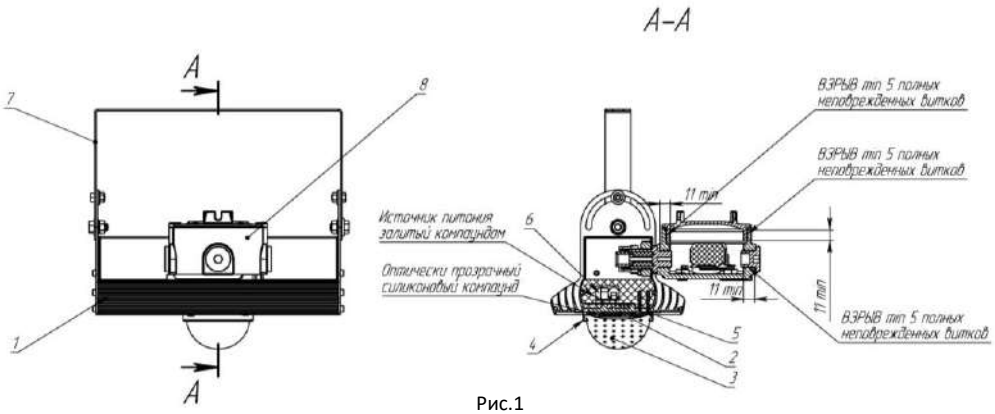

Рис.1

12. Свидетельство о приемке, сведения о подтверждении соответствия

12.1 Светильник соответствует требованиям ТР ТС 012/2011, ГОСТ Р МЭК 60598-1-2011 и признан годным к эксплуатации;

12.2 Свидетельство о приемке

{НаименованиеТовара} №{СерийныйНомерЗаказ}

наименование изделия обозначение заводской номер

изготовлен(а) и принят(а) в соответствии с обязательными требованиями государственных (национальных) стандартов и действующей технической документацией и признан(а) годным(ой) для эксплуатации.

Начальник ОТК

М.П. {Отвественный}

личная подпись расшифровка подписи

{ТекущаяДата}

год, месяц, число

13. Рекламации

Претензии по качеству направлять по адресу 195279, г. Санкт-Петербург, ш. Революции, дом 69, корпус 102, офис 316 ООО "Пром-Свет".

Электронная почта: promled.com@gmail.com

Телефон: +7(812)425-01-63

14. Гарантийный талон.

Действителен при заполнении ООО «Пром-Свет».

Гарантийный талон заполняет предприятие-изготовитель.

{НаименованиеТовара} №{СерийныйНомерЗаказ}

наименование изделия обозначение заводской номер

Дата выпуска: {ТекущаяДата} Дата продажи: {ТекущаяДата}

год, месяц, число год, месяц, число

М.П.

Адрес предприятия-изготовителя 195279, г. Санкт-Петербург, ш. Революции, дом 69, корпус 102В, ООО "Пром-Свет".

Электронная почта: promled.com@gmail.com

Телефон: +7(812)425-01-63

PromLED

Производственная компания ООО «Пром-Свет»

Светодиодные светильники взрывозащищенные «Прожектор v2.0 Ex»

ПАСПОРТ

Санкт-Петербург

2019 г.

1. Назначение и применение

1.1 Светильники светодиодные взрывозащищенные подвесные «Промлед Прожектор v2.0 Ex» (далее светильники) предназначены для освещения открытых уличных пространств, производственных и промышленных площадей.

1.2 Область применения – взрывоопасные зоны помещений и наружных установок согласно ГОСТ IEC 60079-14-2011 и отраслевыми Правилами безопасности, регламентирующими применение данного оборудования во взрывоопасных зонах.

2. Комплектность поставки

- Паспорт не менее 1 на один светильник
- Руководство по эксплуатации не менее 1 на один светильник
- Светильник см. Табл. 1
- Упаковка

3. Структура условного обозначения продукции Прожектор v2.0 – XX1 – XX2 – XXX3 - Ex:

Прожектор v2.0 - наименование базовой серии изделия;
XX1 – номинальная мощность, Вт: 30, 50, 80, 100;
XX2 – тип крепления: К – кронштейн;
XXX3 – тип линзы: 45 - 45°, 60 - 60°, 90 - 90°, 12 - 120°, 14 – 140x85°;
Световая температура: 30 – 3000К, 45 – 4500К, 60 – 6000К;
Ex – знак, обозначающий, что электрооборудование взрывозащищенное.

4. Модели светильников, мощность, световой поток, масса и другие параметры

№	Наименование	Мощность, Вт±10%	Св. поток светильника, Лм±10%	Масса, кг	Тип крепления	Тип линзы	Габариты, мм
1	Промлед Прожектор v2.0-30-*-****-Ex	30	4200	4,5	кронштейн	45°/60°/90°/120° 140*80°/130*30°	303x243x276
2	Промлед Прожектор v2.0-50-*-****-Ex	50	6500	4,5	кронштейн	45°/60°/90°/120° 140*80°/130*30°	303x243x276
3	Промлед Прожектор v2.0-80-*-****-Ex	80	10500	5,85	кронштейн	45°/60°/90°/120° 140*80°/130*30°	425x243x276
4	Промлед Прожектор v2.0-100-*-****-Ex	100	13000	5,85	кронштейн	45°/60°/90°/120° 140*80°/130*30°	425x243x276

Таблица 1

5. Основные технические данные и характеристики серии

5.1 Маркировка взрывозащиты 1Ex d mb IIC T6 Gb X/ 1Ex tb IIIC T85°C Db

5.2 Класс защиты светильника IP 66 по ГОСТ 14254-2015;

5.3 Вид климатического исполнения УХЛ 2 согласно ГОСТ 15150-69;

5.4 Диапазон температур окружающей среды при эксплуатации: от -40 до +60°С;

5.5 Напряжение сети, 220±20% В;

5.6 Частота, 50±10% Гц;

5.7 Класс I защиты от поражения электрическим током по ГОСТ Р МЭК 60598-1-2003;

5.8 Ресурс светодиодов не менее, 100000 ч;

5.9 Тип кривой силы света (в зависимости от установленной линзы):
-Г (Глубокая) для линз 45°, 60°;
-Л (Полуширокая) для линз 90°;
-Ш (Широкая) для линз 120°;
-ШБ (Широкая Боковая) для линз 140*85°;
-С (Специальная) для линз 130*30° (кососвет);

5.10 Коэффициент мощности драйвера cosφ не менее 0,98;

5.11 Коэффициент пульсации <1%;

5.12 Гальваническая развязка – есть;

5.13 Индекс цветопередачи Ra не менее 75;

5.14 Варианты доступных диапазонов цветовых температур:
- 3000-3200К;
- 4500-4800К;
- 6000-6500К;

5.15 Тип крепления: светильник оснащен поворотным кронштейном;

5.16 Рекомендуемая высота установки светильников над уровнем земли составляет 5 - 30 метров;

5.17 Назначенный срок службы светильника - 12 лет (при 12-ти часовой эксплуатации);

5.18 Предприятие-изготовитель оставляет за собой право, без предварительного уведомления покупателя, вносить изменения в конструкцию, комплектацию или технологию производства светильника с целью улучшения его свойств;

6. Правила хранения

Условия хранения должны соответствовать условиям 1 Л по ГОСТ 15150-69.

7. Транспортировка

Условия транспортировки должны соответствовать условиям Л по ГОСТ 23216-78.

8. Утилизация

По истечению срока эксплуатации светильник необходимо разобрать на детали, рассортировать по видам материалов и утилизировать как бытовые отходы. Светильники с истекшим сроком службы относятся к V классу опасности отходов – практически неопасные отходы.

9. Гарантийные обязательства

9.1 При соблюдении потребителем правил хранения, эксплуатации, установки и требований по технике безопасности предприятие-изготовитель гарантирует работу светильников в течение 60 месяцев ;

9.2 При выявлении неисправностей в течение гарантийного срока предприятие-изготовитель обязуется осуществить ремонт или замену изделия бесплатно в максимально сжатые сроки;

9.3 За последствия неправильных транспортировки, хранения, монтажа и эксплуатации предприятие-изготовитель ответственности не несет.

10. Устройство изделия

Светильник состоит из следующих основных составных частей: корпус из анодированного алюминиевого профиля поз. 1 с увеличенной площадью для лучшего теплоотвода, светодиодного модуля поз. 2 залитого оптически прозрачным компаундом, линзы поз. 3 из прочного боросиликатного стекла, закрепленной фланцем поз. 4 через уплотнение поз. 5, драйвера поз. 6, залитого компаундом, кронштейна поз. 7 и распределительной коробкой поз. 8;

Распределительная коробка (3шт) – BHD51-D/M20x1,5 (Сертификат соответствия № RU C-CN.ГБ05.В.00345 с 29.01.2014 по 29.01.2019 и сертификат соответствия № RU C-CN.AA87.B.01287 с 07.12.2018 по 06.12.2023);

Заглушки (3шт.) – BPT-M20x1.5 (Сертификат соответствия № RU C-CN.ГБ08.В.00927 с 13.04.2015 по 12.04.2020);

Распределительная коробка имеет 3 заглушенных резьбовых отверстия M20 для подключения взрывозащищенных кабельных вводов по ГОСТ 31610.0-2014 (IEC 60079-0:2011), таким образом обеспечивается в том числе и транзитное подключение. Кабельные вводы устанавливаются потребителем самостоятельно, исходя из используемого типа кабеля.

11. Свидетельство об упаковывании

{НаименованиеТовара} №{СерийныйНомерЗаказ}

наименование изделия обозначение заводской номер

Упакован ООО «Пром-Свет»

наименование или код изготовителя

согласно требованиям, предусмотренным в действующей технической документации.

Сборщик-Упаковщик {Отвественный2}

должность личная подпись расшифровка подписи

{ТекущаяДата}

год, месяц, число