2019 г.

Паспорт
руководство по эксплуатации и установке светодиодных светильников «УСС-40 Катана Д»

1. Введение

Данный паспорт, совмещенный с руководством по эксплуатации и установке, предназначен для изучения и технической эксплуатации светодиодных светильников **«УСС-40 Катана Д»** (далее по тексту – «Светильник»).

Светильники предназначены для установки на открытом воздухе и освещения улиц, дорог, площадей, мостов, дворов, складов, производств, территорий АЗС, скверов, парков, спортивных сооружений, пристанционных платформ и других открытых пространств. Светильники могут работать от сети напряжением 230 В как переменного, так и постоянного тока. Незаменимы в местах, где требуется экономия электроэнергии и высокая надежность.

Светильник воплотил в себе самые современные решения в области электроники и технологии производства. Светильники обладают такими качествами, как отсутствие стробоскопического эффекта, стабильность силы света во всем диапазоне питающих напряжений, широкий диапазон рабочих температур, плавный пуск, высокий уровень влагозащиты, срок службы до 20 лет. Высочайшую надежность обеспечивают высококачественные материалы. Легкий обтекаемый анодированный алюминиевый корпус с большой площадью теплоотдачи надежно защищает светильник в сложных эксплуатационных условиях. Светильники снабжены системами защиты от перегрева. В светильнике предусмотрена защита от кратковременного подключения к сети 380 В. Светильник выдерживает воздействие высоковольтных импульсов до 5 кВ длительностью 50 мкс. Светильники комплектуются консольным креплением для трубы с внешним диаметром до 50 мм. Вид климатического исполнения светильников УХЛ1 по ГОСТ 15150-69.

2. Комплектность поставки

№	Комплектующие	кол-во
1.	Светильник «УСС-40 Катана Д»	1
2.	Комплект крепления	1
3.	Паспорт, руководство по эксплуатации и установке	1
4.	Упаковка	1

3. Технические характеристики

3.1. Напряжение источника питания :
- переменного тока AC, В 160-280
- постоянного тока DC, В 200-370

3.2. Частота питающей сети переменного тока, Гц 50;60
3.3. Номинальная мощность, Вт 40
3.4. Коэффициент мощности cos φ, не менее.....0,98
3.5. Класс защиты от поражения электрическим током I
3.6. Класс энергетической эффективности.....A
3.7. Температура воздуха при эксплуатации, °С .....от - 60 до +45*
3.8. Степень защиты от внешних воздействий, не ниже IP67
3.9. Класс светораспределения .....П
3.10. Тип кривой силы света.....Д
3.11. Угол излучения $2\Theta_{0,5}$, град 120
3.12. Коррелированная цветовая температура, К 4000
3.13. Индекс цветопередачи не менее.....80
3.14. Световой поток, лм 5600
3.15. Коэффициент пульсации светового потока не более, %.....5

* при скорости движения воздуха не менее 0,8 м/с

3.16. Количество светодиодов в светильнике 132
3.17. Масса светильника с креплением, кг 2,6
3.18. Габариты светильника с креплением, мм 430x150x96
3.19. Максимальная площадь проекции светильника, подвергаемая воздействию ветра, $м^2$ 0,07

Примечание. Значения номинальной мощности могут отличаться на ± 5%, светового потока на ± 10%.

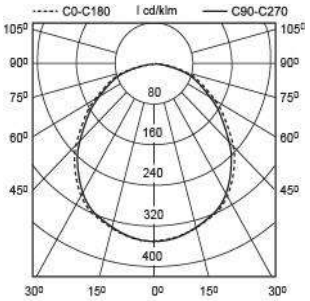

Рис. 1. Кривая силы света.

4. Правила транспортировки и хранения

4.1. Изделия транспортируются в заводской таре любым видом транспорта при условии защиты их от механических повреждений и непосредственного воздействия атмосферных осадков.

4.2. Изделия в упаковке и без нее допускают хранение на стеллажах в закрытых сухих неотапливаемых помещениях в условиях, исключающих воздействие на них нефтепродуктов и агрессивных сред, на расстоянии не менее одного метра от отопительных и нагревательных приборов.

4.3. Температура хранения от минус 60 до плюс 60 °С при относительной влажности не более 95%.

5. Обслуживание светильников

5.1. При загрязнении помыть светильник струей воды без применения чистящих средств (светильник должен быть выключен). Дополнительного обслуживания не требуется.

6. Гарантийные обязательства

6.1. Гарантийный срок эксплуатации светильника составляет 8 лет со дня продажи покупателю.

6.2. При отсутствии печати магазина или торгующей организации срок гарантии исчисляется со дня выпуска изделия предприятием – изготовителем, который указывается в настоящем паспорте.

6.3. При несоблюдении правил хранения и транспортирования организациями – посредниками, предприятие – изготовитель не несет ответственности перед конечными покупателями за сохранность и качество продукции.

6.4. Для ремонта светильника в период гарантийного срока требуется предоставить акт рекламации с указанием контактного лица владельца и условий, при которых была выявлена неисправность, и предъявить само изделие с паспортом предприятию – изготовителю или представителю.

6.5. К гарантийному ремонту принимаются изделия, не подвергавшиеся разборке и конструктивным изменениям, не имеющие механических повреждений, при сохранении защитных наклеек, пломб и паспорта предприятия – изготовителя.

6.6. Не пытайтесь сами отремонтировать светильник, это лишит Вас гарантии!

7. Указание мер безопасности

7.1. **Запрещается эксплуатация светильника без защитного заземления.**

7.2. Запрещается монтировать / демонтировать светильник при подключенном напряжении.

7.3. Регулярно проверяйте электрические соединения и целостность электропроводки. Присоединение светильника к поврежденной электропроводке запрещено.

7.4. Перед установкой убедитесь в соответствии напряжения питающей сети 230 В.

7.5. Запрещается разбирать светильник.

8. Руководство по установке и подключению светильника с консольным креплением

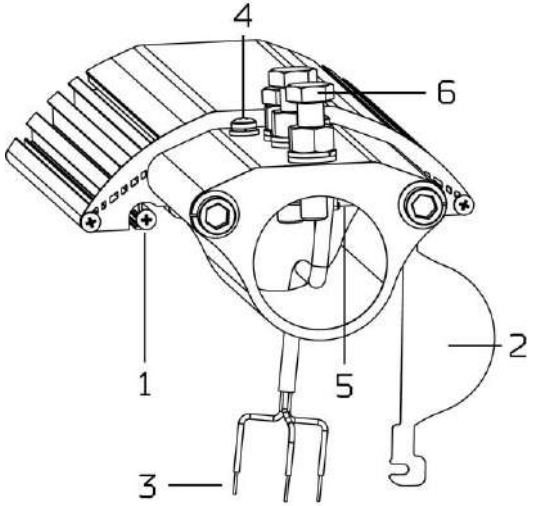

Рис. 2. Подключение светильника.
1-саморезы; 2-заглушка; 3-провода; 4-винты фиксатора; 5-фиксатор кабеля; 6-болты с контргайками.

8.1. Ослабить саморезы 1 на торцевой стороне светильника, сдвинуть заглушку 2 (рис. 2). Вынуть соединительные провода 3 светильника.

8.2. Пропустить питающий кабель через фиксатор 5. Установить светильник на консоль (труба диаметром до 50 мм), закрепить его болтами 6. Затянуть винты 4 фиксатора.

8.3. Подключить питающие провода к соединительным проводам 3, соблюдая условия:

желто-зеленый провод – заземление

Источник переменного тока: коричневый провод (L) – фаза, **синий провод (N)** –ноль
Источник постоянного тока: коричневый провод (L) – плюс, **синий провод (N)** – минус.

8.4. Убрать провода 3 внутрь консоли. Установить на место заглушку 2, закрепить ее саморезами 1.

8.5. Затянуть болты 6 усилием примерно 30 Нм и зафиксировать их контргайками.

ВНИМАНИЕ!

Запрещается включать светильник без защитного заземления!

Запрещается класть посторонние предметы на светящую поверхность светильника!

Запрещается класть включенный светильник на горизонтальную плоскость светящейся поверхностью вниз!

Сертификат на продукцию: № ТС RU C-RU.АТ21.В.00071 с 12.11.2018

Сертификат соответствия интегрированной системы менеджмента по качеству и экологии ГОСТ Р ИСО 9001, ГОСТ Р ИСО 14001

ИСМ

9. Свидетельство о приемке

Светильник **«УСС-40 Катана Д»** соответствует техническим условиям ТУ3461-014-01281952-2015 и признан годным к эксплуатации.

Заводской номер _____ Дата выпуска _____

ОТК: _____

Изготовитель: ООО «ТД ФОКУС» Россия, 141191 Московская обл. г. Фрязино, ул. Дачная д.6
Тел/Факс: +7 (496) 255-66-85 (многоканальный), Тел: +7 (915) 177-4494, +7 (903) 183-1118

Сервисный центр гарантийного ремонта Тел. +7 (499) 921-02-73 доб. 113, +7 (496) 255-66-85 доб. 113

.....

Гарантийный талон

ООО «ТД ФОКУС» Россия, 141191 Московская обл. г. Фрязино, ул. Дачная д.6
на гарантийный ремонт светильника **«УСС-40 Катана Д»**

Заводской номер _____ Дата продажи _____

Продавец _____
штамп торгующей организации

Ремонт произведен _____
дата,штамп ОТК

Сервисный центр гарантийного ремонта Тел. +7 (499) 921-02-73 доб. 113, +7 (496) 255-66-85 доб. 113

.....

Гарантийный талон

ООО «ТД ФОКУС» Россия, 141191 Московская обл. г. Фрязино, ул. Дачная д.6
на гарантийный ремонт светильника **«УСС-40 Катана Д»**

Заводской номер _____ Дата продажи _____

Продавец _____
штамп торгующей организации

Ремонт произведен _____
дата,штамп ОТК

Сервисный центр гарантийного ремонта Тел. +7 (499) 921-02-73 доб. 113, +7 (496) 255-66-85 доб. 113